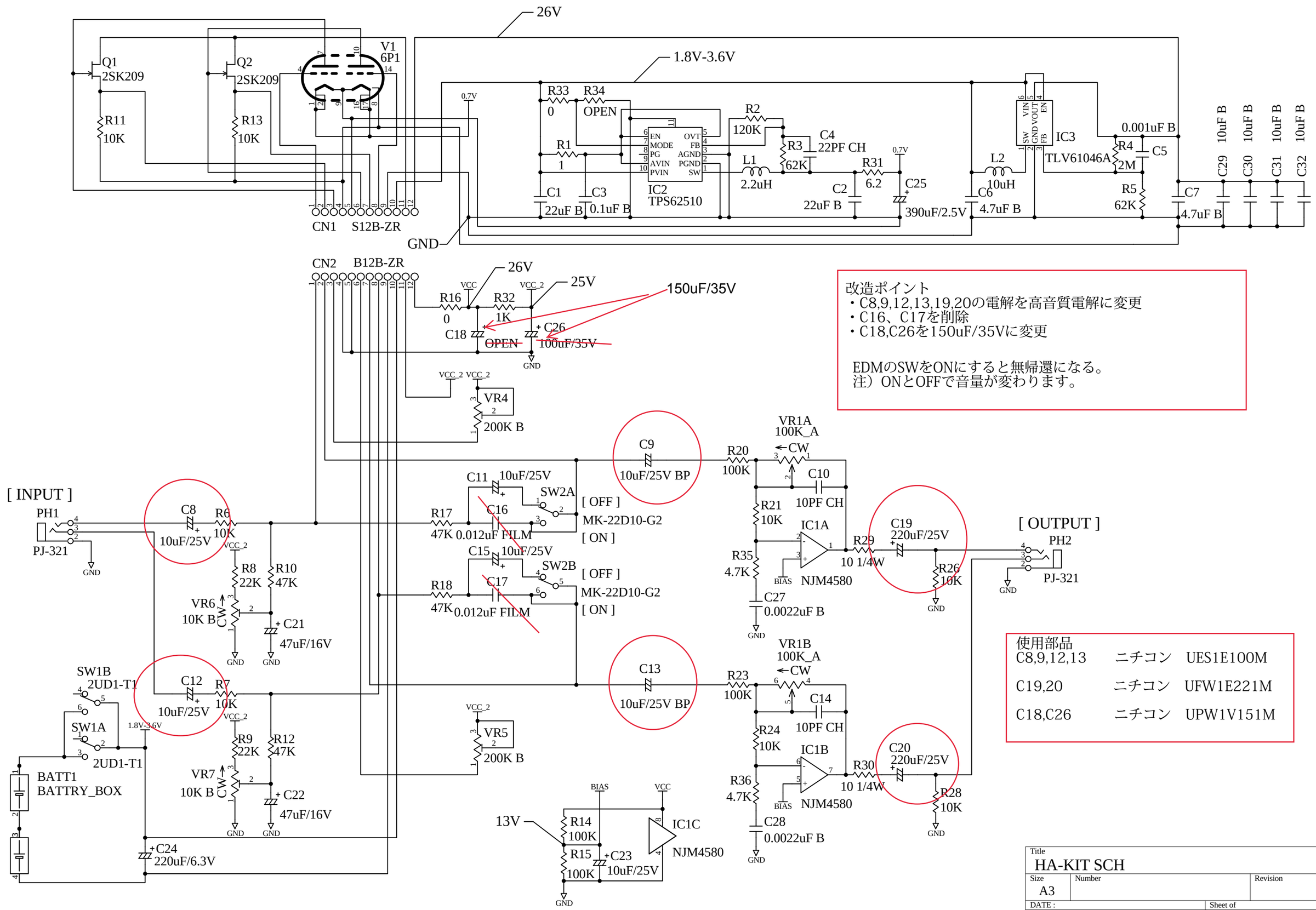

改造ポイント
・C8,9,12,13,19,20の電解を高音質電解に変更
・C16、C17を削除
・C18,C26を150uF/35Vに変更

EDMのSWをONにすると無帰還になる。
注）ONとOFFで音量が変わります。

使用部品

C8,9,12,13	ニチコン	UES1E100M
C19,20	ニチコン	UFW1E221M
C18,C26	ニチコン	UPW1V151M

Title: HA-KIT SCH		
Size: A3	Number	Revision
DATE :		Sheet of
FILE:		